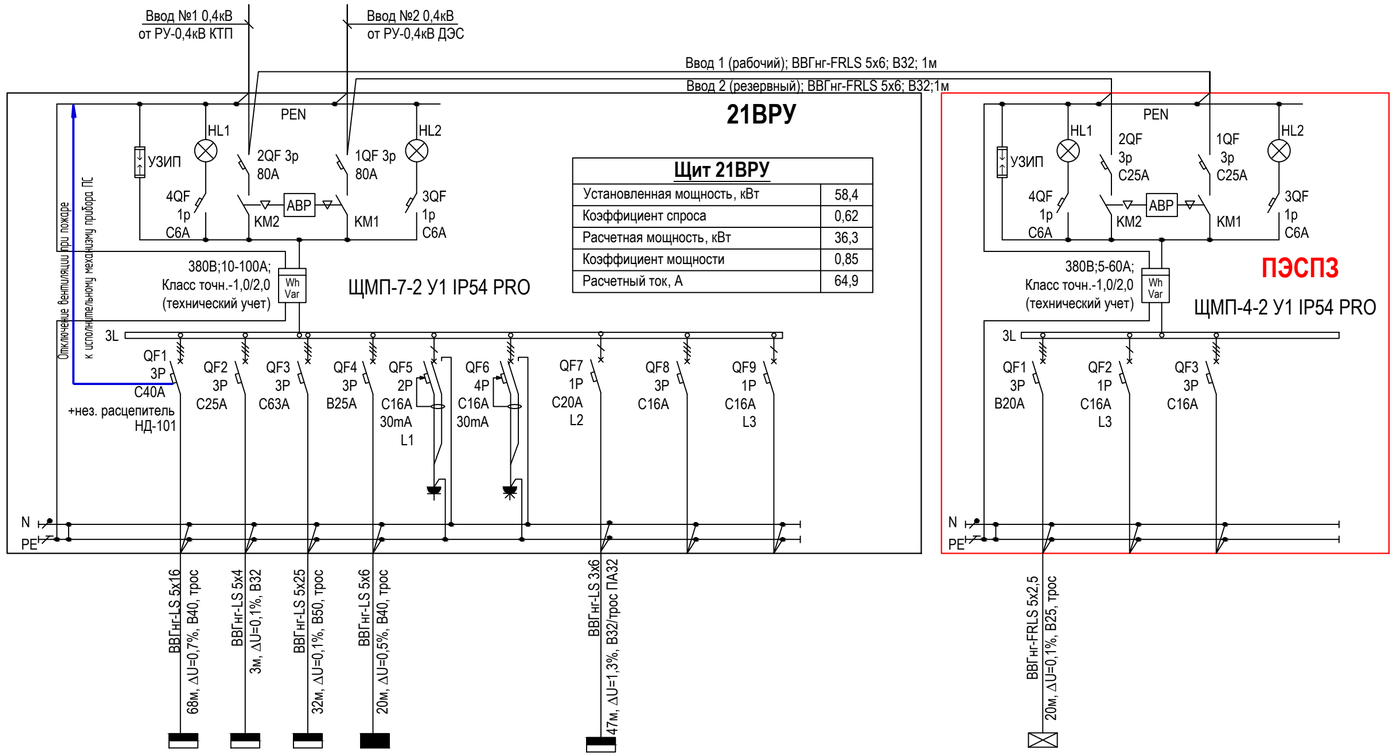

Щит 21ВРУ	
Установленная мощность, кВт	58,4
Коэффициент спроса	0,62
Расчетная мощность, кВт	36,3
Коэффициент мощности	0,85
Расчетный ток, А	64,9

Общая нагрузка	
Установленная мощность, кВт	59,7
Коэффициент спроса	0,63
Расчетная мощность, кВт	37,6
Коэффициент мощности	0,85
Расчетный ток, А	67,2

№ группы по плану	ЩВ-н1	ЩС1-н1	ЩС2-н1	ЩО-н1			36-н1		
Обозначение по плану	ЩВ	ЩС1	ЩС2	ЩО			36ЩС		
Установленная мощность, кВт	18	7,5	21	9,7	0,1	0,1	2		
Расчетная мощность, кВт	12,2	5	20,6	8,7	0,1	0,1	2		
Расчетный ток, А	24,7	11,7	31,8	13,6	0,5	0,5	9,4		
Наименование потребителя	Щит силовой вентиляционный	Щит силовой технологический	Щит силовой технологический	Щит рабочего освещения	Розетка 220В на DIN-рейку РАр 10-3-ОП	Розетка 380В на DIN-рейку Bemis (BR1-1505-2711)	Щит силовой поз. 36 по ГП	Резерв	Резерв

ЩАО-н1		
ЩАО		
1,3		
1,3		
2		
Щит аварийного освещения	Резерв	Резерв

Потребность кабелей и проводов, длина,м

Число и сечение жил, напряжение	Марка	
	ВВГнг(А)-LS	ВВГнг(А)-FRLS
5х25-0,66	35	-
5х16-0,66	75	-
5х6-0,66	25	5
5х4-0,66	5	-
5х2,5-0,66	-	25
3х6-0,66	65	

Потребность труб,м

Обозначение по стандарту	Диаметр по стандарту,мм	Длина,м
91550	50	10
91540	40	20
91532	32	40
91525	25	10
PR02.0270	32	15

ПРИМЕЧАНИЯ:
1. Щит навесного исполнения. Степень защиты не менее IP54.
2. Длины кабелей и труб даны ориентировочно, нарезку производить по фактическим замерам.
3. Шина "N" должна быть изолирована от корпуса щита.
4. Фасадная часть панели ПЭСПЗ должна иметь отличительную окраску (красную).
5. НР - независимый расцепитель для отключения при сигнале "Пожар".
6. В расчетной электрической мощности не учитывается электрическая мощность системы вентиляции ввиду сезонности работы оборудования:
- зимний период - работа нагревательного оборудования (max);
- летний период - работа вентиляционного оборудования.

Согласовано

Взам.инв.№

Подпись и дата

Инв.№ подл.

Изм.	Кол.уч.	Лист	N док.	Подпись	Дата
Исполнит.		Злепко			27.06.24
Н. контр.		Рукинова			27.06.24
ГИП		Кулаков			27.06.24

3/04-23-ЭОМ13

Молочно-товарная ферма на 2000 фуражных коров № 11
в ст. Новопластуновская Павловского района Краснодарского края»,
расположенная на земельном участке с кадастровым номером 23:24:0701000:1308
в Новопластуновском сельском поселении Павловского района

Телятник для разных возрастных групп (позиции 21 – 23 по ГП)

Стадия	Лист	Листов
Р	2	

Принципиальная схема электроснабжения. Щит 21ВРУ, ПЭСПЗ (позиция 21 по ГП)

ООО "ГЕОпроект"

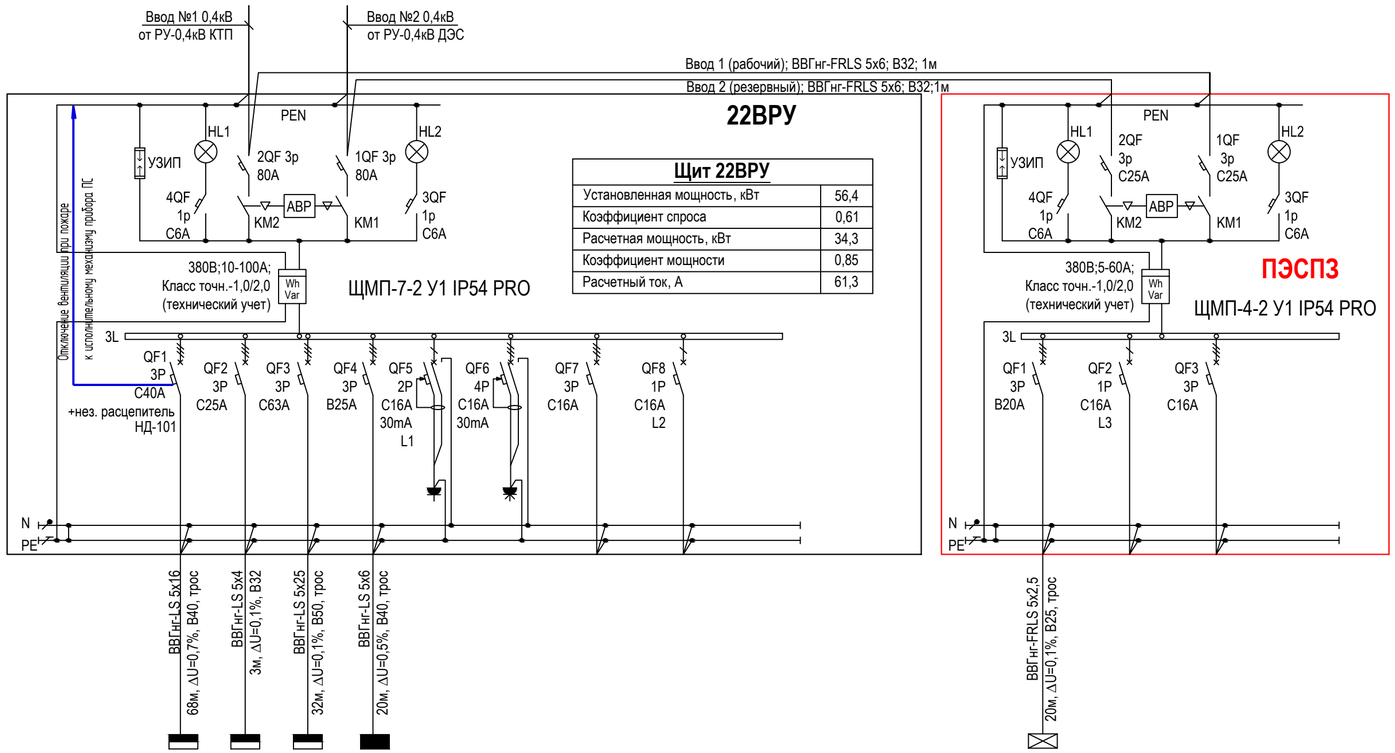

Щит 22ВРУ	
Установленная мощность, кВт	56,4
Коэффициент спроса	0,61
Расчетная мощность, кВт	34,3
Коэффициент мощности	0,85
Расчетный ток, А	61,3

Общая нагрузка	
Установленная мощность, кВт	57,7
Коэффициент спроса	0,62
Расчетная мощность, кВт	35,6
Коэффициент мощности	0,85
Расчетный ток, А	63,6

№ группы по плану	ЩВ-н1	ЩС1-н1	ЩС2-н1	ЩО-н1				
Обозначение по плану	ЩВ	ЩС1	ЩС2	ЩО				
Установленная мощность, кВт	18	7,5	21	9,7	0,1	0,1		
Расчетная мощность, кВт	12,2	5	20,6	8,7	0,1	0,1		
Расчетный ток, А	24,7	11,7	31,8	13,6	0,5	0,5		
Наименование потребителя	Щит силовой вентиляционный	Щит силовой технологический	Щит силовой технологический	Щит рабочего освещения	Розетка 220В на DIN-рейку РАр 10-3-ОП	Розетка 380В на DIN-рейку Bemis (BR1-1505-2711)	Резерв	Резерв

ЩАО-н1		
ЩАО		
1,3		
1,3		
2		
Щит аварийного освещения	Резерв	Резерв

Потребность кабелей и проводов, длина,м

Число и сечение жил, напряжение	Марка	
	ВВГнг(А)-LS	ВВГнг(А)-FRLS
5х25-0,66	35	-
5х16-0,66	75	-
5х6-0,66	25	5
5х4-0,66	5	-
5х2,5-0,66	-	25

Потребность труб,м

Обозначение по стандарту	Диаметр по стандарту,мм	Длина,м
91550	50	10
91540	40	20
91532	32	5
91525	25	10

ПРИМЕЧАНИЯ:
1. Щит навесного исполнения. Степень защиты не менее IP54.
2. Длины кабелей и труб даны ориентировочно, нарезку производить по фактическим замерам.
3. Шина "N" должна быть изолирована от корпуса щита.
4. Фасадная часть панели ПЭСПЗ должна иметь отличительную окраску (красную).
5. НР - независимый расцепитель для отключения при сигнале "Пожар".
6. В расчетной электрической мощности не учитывается электрическая мощность системы вентиляции ввиду сезонности работы оборудования:
- зимний период - работа нагревательного оборудования (max);
- летний период - работа вентиляционного оборудования.

Согласовано

Взам.инв.№

Подпись и дата

Инв.№ подл.

Изм.	Кол.уч.	Лист	N док.	Подпись	Дата
Исполнит.		Злепко			27.06.24
Н. контр.		Рукинова			27.06.24
ГИП		Кулаков			27.06.24

3/04-23-ЭОМ13

Молочно-товарная ферма на 2000 фуражных коров № 11
в ст. Новопластуновская Павловского района Краснодарского края»,
расположенная на земельном участке с кадастровым номером 23:24:0701000:1308
в Новопластуновском сельском поселении Павловского района

Телятник для разных возрастных групп (позиции 21 – 23 по ГП)

Стадия	Лист	Листов
Р	3	

Принципиальная схема электроснабжения. Щит 22ВРУ, ПЭСПЗ (позиция 22 по ГП)

ООО "ГЕОпроект"

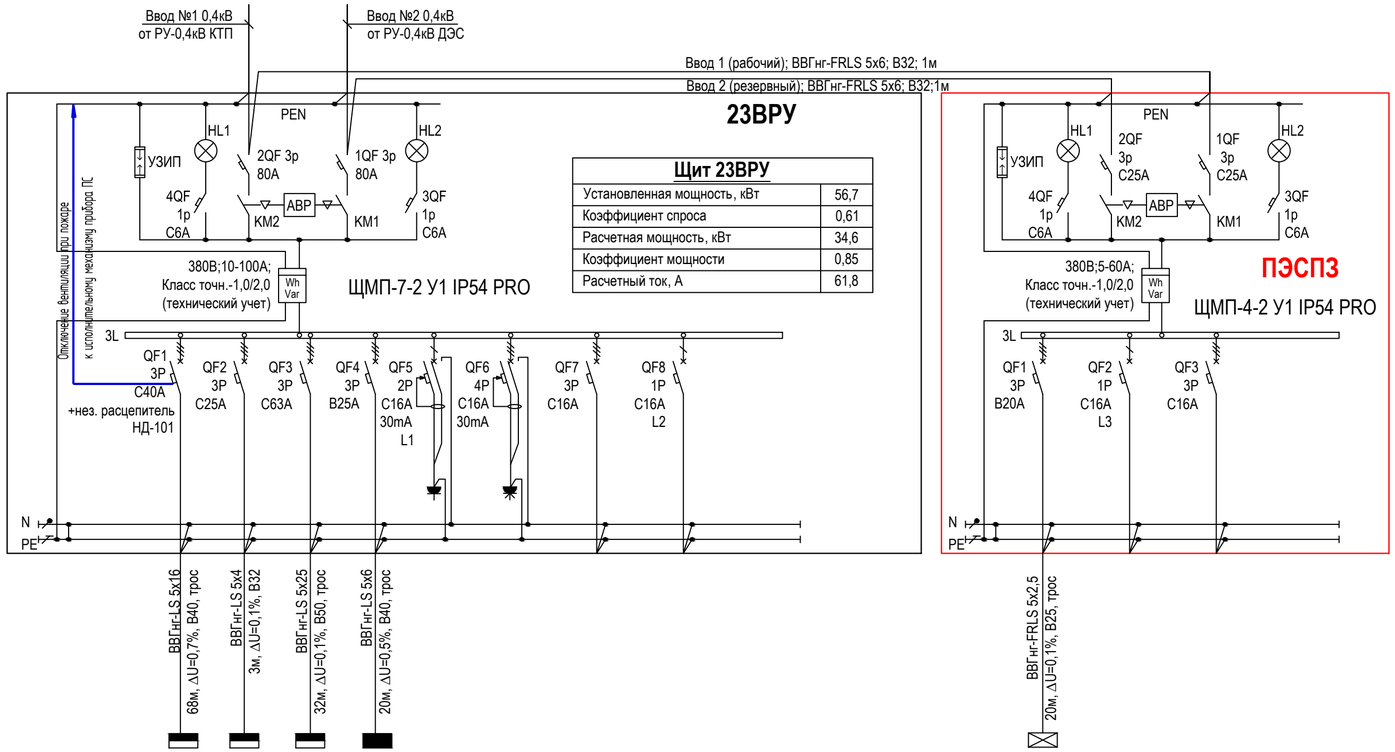

Щит 23ВРУ

Установленная мощность, кВт	56,7
Коэффициент спроса	0,61
Расчетная мощность, кВт	34,6
Коэффициент мощности	0,85
Расчетный ток, А	61,8

Общая нагрузка

Установленная мощность, кВт	58
Коэффициент спроса	0,62
Расчетная мощность, кВт	35,9
Коэффициент мощности	0,85
Расчетный ток, А	64,2

№ группы по плану	ЩВ-н1	ЩС1-н1	ЩС2-н1	ЩО-н1				
Обозначение по плану	ЩВ	ЩС1	ЩС2	ЩО				
Установленная мощность, кВт	18	7,5	21	10	0,1	0,1		
Расчетная мощность, кВт	12,2	5	20,6	9	0,1	0,1		
Расчетный ток, А	24,7	11,7	31,8	14,1	0,5	0,5		
Наименование потребителя	Щит силовой вентиляционный	Щит силовой технологический	Щит силовой технологический	Щит рабочего освещения	Розетка 220В на DIN-рейку РАр 10-3-ОП	Розетка 380В на DIN-рейку Bemis (BR1-1505-2711)	Резерв	Резерв

ЩАО-н1		
ЩАО		
1,3		
1,3		
2		
Щит аварийного освещения	Резерв	Резерв

Потребность кабелей и проводов , длина,м

Число и сечение жил, напряжение	Марка	
	ВВГнг(А)-LS	ВВГнг(А)-FRLS
5х25-0,66	35	-
5х16-0,66	75	-
5х6-0,66	25	5
5х4-0,66	5	-
5х2,5-0,66	-	25

Потребность труб,м

Обозначение по стандарту	Диаметр по стандарту,мм	Длина,м
91550	50	10
91540	40	20
91532	32	5
91525	25	10

ПРИМЕЧАНИЯ:
1. Щит навесного исполнения. Степень защиты не менее IP54.
2. Длины кабелей и труб даны ориентировочно, нарезку производить по фактическим замерам.
3. Шина "N" должна быть изолирована от корпуса щита.
4. Фасадная часть панели ПЭСПЗ должна иметь отличительную окраску (красную).
5. НР - независимый расцепитель для отключения при сигнале "Пожар".
6. В расчетной электрической мощности не учитывается электрическая мощность системы вентиляции ввиду сезонности работы оборудования:
- зимний период - работа нагревательного оборудования (max);
- летний период - работа вентиляционного оборудования.

Изм.	Кол.уч.	Лист	N док.	Подпись	Дата
Исполнит.		Злепко			27.06.24
Н. контр.		Рукинова			27.06.24
ГИП		Кулаков			27.06.24

3/04-23-ЭОМ13

Молочно-товарная ферма на 2000 фуражных коров № 11
в ст. Новопластуновская Павловского района Краснодарского края»,
расположенная на земельном участке с кадастровым номером 23:24:0701000:1308
в Новопластуновском сельском поселении Павловского района

Телятник для разных возрастных групп (позиции 21 – 23 по ГП)

Стадия	Лист	Листов
Р	4	

Принципиальная схема электроснабжения. Щит 23ВРУ, ПЭСПЗ (позиция 23 по ГП)

ООО "ГЕОпроект"

Согласовано

Взам.инв.№

Подпись и дата

Инв.№ подл.

Данные питающей сети: 3L, N, PE — Ввод 0,4кВ (ЩО-н1 от ВРУ)

ЩМП-3-0 У2 IP54

Щит ЩО	
Установленная мощность, кВт	9.7
Коэффициент спроса	0.9
Расчетная мощность, кВт	8.7
Коэффициент мощности	0.97
Расчетный ток, А	13.6

Шкаф распределительный, N по плану, тип

Автомат ввода	Тип, расцепитель, номинальный ток (А)	Автомат отходящих линий	Тип, расцепитель, номинальный ток (А)	Номер кабеля, его марка, сечение и длина (м)	Диаметр трубы и ее длина (м)	Тип и технические данные пускового аппарата	Номер кабеля, его марка, сечение и длина (м)	Диаметр трубы и ее длина (м)	Электроприемник: Условное обозначение	№ группы по плану	Тип	Номинальная мощность (кВт)	Ток (А)	Наименование помещения
QFв 4P B20A		QF1 1P B10A	ВВГнг(А)-LS 3х2,5; L=125м, ΔU=1,9%, B25, трос			KM1				o.1		0.9	4.2	Освещение рабочее
		QF2 1P B10A	ВВГнг(А)-LS 3х2,5; L=131м, ΔU=1,9%, B25, трос							o.2		0.9	4.2	
		QF3 1P B10A	ВВГнг(А)-LS 3х2,5; L=121м, ΔU=1,7%, B25, трос			KM3				o.3		0.9	4.2	
		QF4 1P B10A	ВВГнг(А)-LS 3х2,5; L=136м, ΔU=1,9%, B25, трос							o.4		0.9	4.2	
		QF5 1P B10A	ВВГнг(А)-LS 3х2,5; L=141м, ΔU=1,1%, B25, трос							o.5		0.45	2.1	
		QF6 1P B10A	ВВГнг(А)-LS 3х2,5; L=127м, ΔU=0,9%, B25, трос							o.6		0.45	2.1	
		QF7 1P B10A	ВВГнг(А)-LS 3х2,5; L=137м, ΔU=1,1%, B25, трос							o.7		0.45	2.1	
		QF8 1P B10A	ВВГнг(А)-LS 3х2,5; L=123м, ΔU=0,9%, B25, трос							o.8		0.45	2.1	
		QF9 1P B10A	ВВГнг(А)-LS 3х2,5; L=105м, ΔU=0,9%, B25, трос			KM9				o.9		0.5	2.4	Освещение кормового стола
		QF10 1P B10A	ВВГнг(А)-LS 3х2,5; L=103м, ΔU=0,7%, B25, трос							o.10		0.4	1.9	
		QF11 1P B10A	ВВГнг(А)-LS 3х2,5; L=116м, ΔU=1,7%, B25, трос							o.11		0.9	4.2	
		QF12 1P B10A	ВВГнг(А)-LS 3х2,5; L=111м, ΔU=1,7%, B25, трос			KM12				o.12		0.9	4.2	
		QF13 1P B10A	ВВГнг(А)-LS 3х2,5; L=60м, ΔU=0,4%, B25, трос			KM13				o.13		0.4	1.9	Освещение коридора
		QF14 1P B10A	ВВГнг(А)-LS 3х2,5; L=170м, ΔU=1,7%, B25, трос			KM14				o.14		0.6	2.8	Освещение уличное (на фасаде)
		QF15 1P B10A	ВВГнг(А)-LS 3х2,5; L=157м, ΔU=1,5%, B25, трос			KM15				o.15		0.6	2.8	Освещение уличное (на фасаде)
		QF16 1P B10A								o.16				Цепь управления освещением
		QF17 1P B10A												Резерв
		QF18 1P B10A												Резерв

Схема электрическая принципиальная управления освещением от фотореле и таймера времени (логическая схема "И")

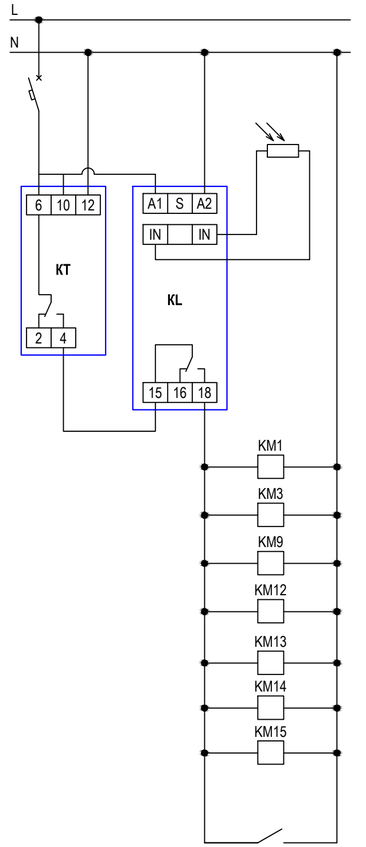

- Сеть питания
- Автоматический выключатель 1P B10 (группа "o.16")
- Выносной датчик освещенности
- Фотореле (KL), Таймер времени (KT)
- Автоматическое управление освещением
- Ручное управление освещением (выключателем)

ПРИМЕЧАНИЯ:
1. Щит навесного исполнения. Степень защиты не менее IP54.
2. Длины кабелей и труб даны ориентировочно, нарезку производить по фактическим замерам.
3. Шина "N" должна быть изолирована от корпуса щита.

Потребность кабелей и проводов, длина,м

Число и сечение жил, напряжение	Марка	
	ВВГнг(А)-LS	
3х2,5-0,66	2005	

Потребность труб,м

Обозначение по стандарту	Диаметр по стандарту,мм	Длина,м
91525	25	75

Изм.	Кол.уч.	Лист	N док.	Подпись	Дата
Исполнит.		Злепко			27.06.24
Н. контр.		Рукинова			27.06.24
ГИП		Кулаков			27.06.24

3/04-23-ЭОМ13

Молочно-товарная ферма на 2000 фуражных коров № 11 в ст. Новопластуновская Павловского района Краснодарского края», расположенная на земельном участке с кадастровым номером 23:24:0701000:1308 в Новопластуновском сельском поселении Павловского района

Телятник для разных возрастных групп (позиции 21 – 23 по ГП)

Стадия	Лист	Листов
Р	5	

Принципиальная схема электроснабжения. Щит ЩО (позиции 21, 22 по ГП)

ООО "ГЕОпроект"

Согласовано

Взам.инв.№

Подпись и дата

Инв.№ подл.

Данные питающей сети		
Шкаф распределительный, N по плану, тип	Автомат ввода	Тип, расцепитель, номинальный ток (А)
	Автомат отходящих линий	Тип, расцепитель, номинальный ток (А)

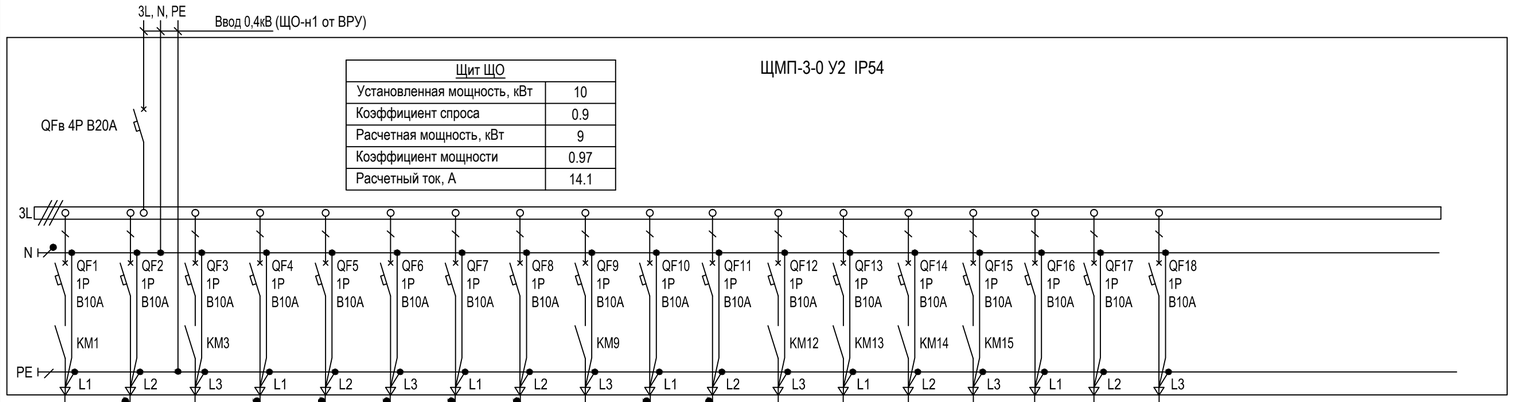

Щит ЩО	
Установленная мощность, кВт	10
Коэффициент спроса	0.9
Расчетная мощность, кВт	9
Коэффициент мощности	0.97
Расчетный ток, А	14.1

Номер кабеля, его марка, сечение и длина (м) / Диаметр трубы и ее длина (м)	ВВГнг(А)-LS 3х2,5; L=125м, ΔU=1,9%, B25, трос	ВВГнг(А)-LS 3х2,5; L=131м, ΔU=1,9%, B25, трос	ВВГнг(А)-LS 3х2,5; L=121м, ΔU=1,7%, B25, трос	ВВГнг(А)-LS 3х2,5; L=136м, ΔU=1,9%, B25, трос	ВВГнг(А)-LS 3х2,5; L=141м, ΔU=1,1%, B25, трос	ВВГнг(А)-LS 3х2,5; L=127м, ΔU=0,9%, B25, трос	ВВГнг(А)-LS 3х2,5; L=137м, ΔU=1,1%, B25, трос	ВВГнг(А)-LS 3х2,5; L=123м, ΔU=0,9%, B25, трос	ВВГнг(А)-LS 3х2,5; L=105м, ΔU=0,9%, B25, трос	ВВГнг(А)-LS 3х2,5; L=103м, ΔU=0,7%, B25, трос	ВВГнг(А)-LS 3х2,5; L=116м, ΔU=1,7%, B25, трос	ВВГнг(А)-LS 3х2,5; L=111м, ΔU=1,7%, B25, трос	ВВГнг(А)-LS 3х2,5; L=60м, ΔU=0,4%, B25, трос	ВВГнг(А)-LS 3х2,5; L=176м, ΔU=2,1%, B25, трос	ВВГнг(А)-LS 3х2,5; L=151м, ΔU=2,1%, B25, трос			
Тип и технические данные пускового аппарата																		
Номер кабеля, его марка, сечение и длина (м) / Диаметр трубы и ее длина (м)																		
Электроприемник: Условное обозначение																		
№ группы по плану	о.1	о.2	о.3	о.4	о.5	о.6	о.7	о.8	о.9	о.10	о.11	о.12	о.13	о.14	о.15	о.16		
Тип																		
Номинальная мощность (кВт)	0.9	0.9	0.9	0.9	0.45	0.45	0.45	0.45	0.5	0.4	0.9	0.9	0.4	0.7	0.8			
Ток (А)	4.2	4.2	4.2	4.2	2.1	2.1	2.1	2.1	2.4	1.9	4.2	4.2	1.9	3.3	3.7			
Наименование помещения	Освещение рабочее								Освещение кормового стола				Освещение коридора	Освещение уличное (на фасаде)	Освещение уличное (на фасаде)	Цепь управления освещением	Резерв	Резерв

Схема электрическая принципиальная управления освещением от фотореле и таймера времени (логическая схема "И")

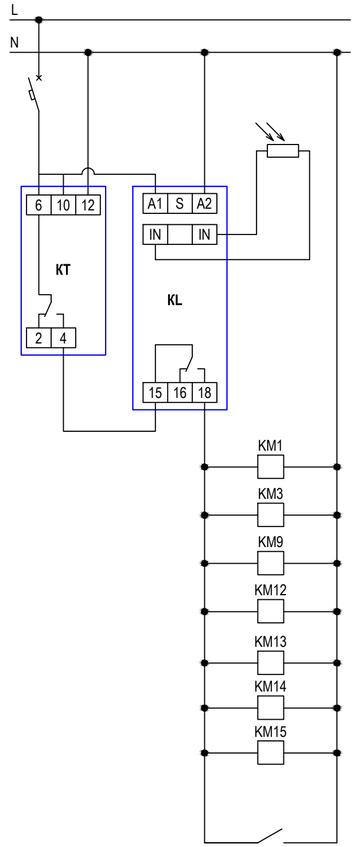

Сеть питания	
Автоматический выключатель 1P B10 (группа "о.16")	
Выносной датчик освещенности	
Фотореле (KL), Таймер времени (KT)	
Автоматическое управление освещением	
Ручное управление освещением (выключателем)	

ПРИМЕЧАНИЯ:
1. Щит навесного исполнения. Степень защиты не менее IP54.
2. Длины кабелей и труб даны ориентировочно, нарезку производить по фактическим замерам.
3. Шина "N" должна быть изолирована от корпуса щита.

Потребность кабелей и проводов, длина,м

Число и сечение жил, напряжение	Марка	
	ВВГнг(А)-LS	
3х2,5-0,66	2015	

Потребность труб,м

Обозначение по стандарту	Диаметр по стандарту,мм	Длина,м
91525	25	75

Изм.	Кол.уч.	Лист	N док.	Подпись	Дата
Исполнит.		Злепко			27.06.24
Н. контр.		Рукинова			27.06.24
ГИП		Кулаков			27.06.24

3/04-23-ЭОМ13

Молочно-товарная ферма на 2000 фуражных коров № 11 в ст. Новопластуновская Павловского района Краснодарского края», расположенная на земельном участке с кадастровым номером 23:24:0701000:1308 в Новопластуновском сельском поселении Павловского района

Телятник для разных возрастных групп (позиции 21 - 23 по ГП)

Стадия	Лист	Листов
Р	6	

Принципиальная схема электроснабжения. Щит ЩО (позиция 23 по ГП)

ООО "ГЕОпроект"

Согласовано

Взам.инв.№

Подпись и дата

Инв.№ подл.

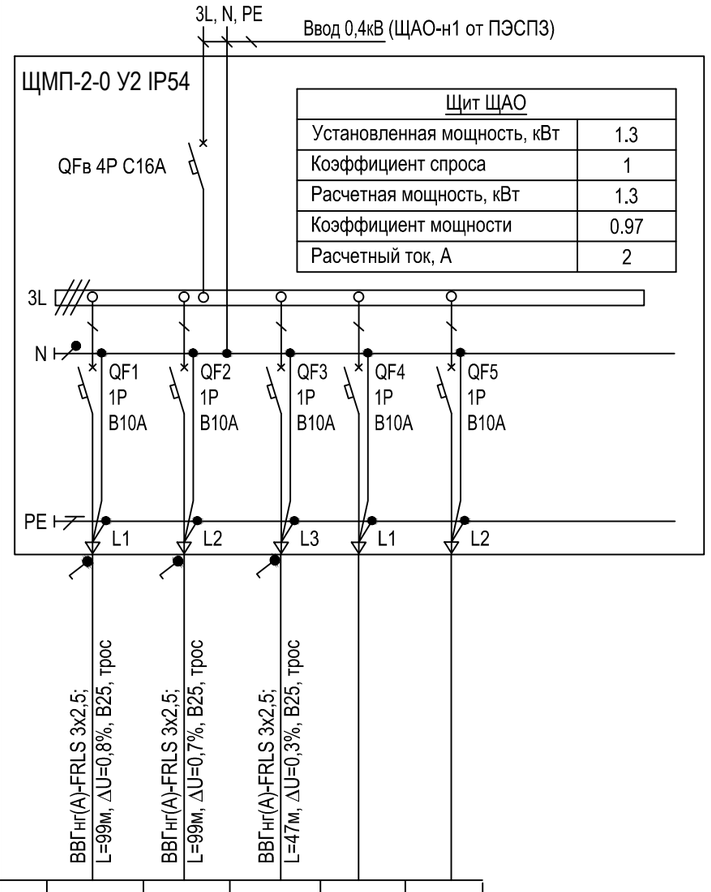

Щит ЩАО	
Установленная мощность, кВт	1.3
Коэффициент спроса	1
Расчетная мощность, кВт	1.3
Коэффициент мощности	0.97
Расчетный ток, А	2

Данные питающей сети						
Шкаф распределительный, N по плану, тип	Автомат ввода	Тип, расцепитель, номинальный ток (А)				
	Автомат отходящих линий	Тип, расцепитель, номинальный ток (А)				
Номер кабеля, его марка, сечение и длина (м) / Диаметр трубы и ее длина (м)			ВВГнг(А)-FRLS 3х2,5; L=99м, ΔU=0,8%, В25, трос	ВВГнг(А)-FRLS 3х2,5; L=99м, ΔU=0,7%, В25, трос	ВВГнг(А)-FRLS 3х2,5; L=47м, ΔU=0,3%, В25, трос		
Тип и технические данные пускового аппарата							
Номер кабеля, его марка, сечение и длина (м) / Диаметр трубы и ее длина (м)							
Электроприемник	Условное обозначение						
	№ группы по плану			ао.1	ао.2	ао.3		
	Тип							
	Номинальная мощность (кВт)			0.5	0.4	0.4		
	Ток (А)			2.4	1.9	1.9		
Наименование помещения				Аварийное освещение			Резерв	Резерв

ПРИМЕЧАНИЯ:
1. Щит навесного исполнения. Степень защиты не менее IP54.
2. Длины кабелей и труб даны ориентировочно, нарезку производить по фактическим замерам.
3. Шина "N" должна быть изолирована от корпуса щита.

Потребность кабелей и проводов, длина,м

Число и сечение жил, напряжение	Марка
	ВВГнг(А)-FRLS
3х2,5-0,66	270

Потребность труб,м

Обозначение по стандарту	Диаметр по стандарту,мм	Длина,м
91525	25	35

Согласовано

Взам.инв.№

Подпись и дата

Инв.№ подл.

Изм.	Кол.уч.	Лист	N док.	Подпись	Дата
Исполнит.		Злепко			27.06.24
Н. контр.		Рукинова			27.06.24
ГИП		Кулаков			27.06.24

3/04-23-ЭОМ13

Молочно-товарная ферма на 2000 фуражных коров № 11 в ст. Новопластуновская Павловского района Краснодарского края», расположенная на земельном участке с кадастровым номером 23:24:0701000:1308 в Новопластуновском сельском поселении Павловского района

Телятник для разных возрастных групп (позиции 21 – 23 по ГП)

Стадия	Лист	Листов
Р	7	

Принципиальная схема электроснабжения. Щит ЩАО

ООО "ГЕОпроект"

Данные питающей сети		
Шкаф распределительный, N по плану, тип	Автомат ввода	Тип, расцепитель, номинальный ток (А)
	Автомат отходящих линий	Тип, расцепитель, номинальный ток (А)
Номер кабеля, его марка, сечение и длина (м)		
Диаметр трубы и ее длина (м)		
Тип и технические данные пускового аппарата		
Номер кабеля, его марка, сечение и длина (м)		
Диаметр трубы и ее длина (м)		

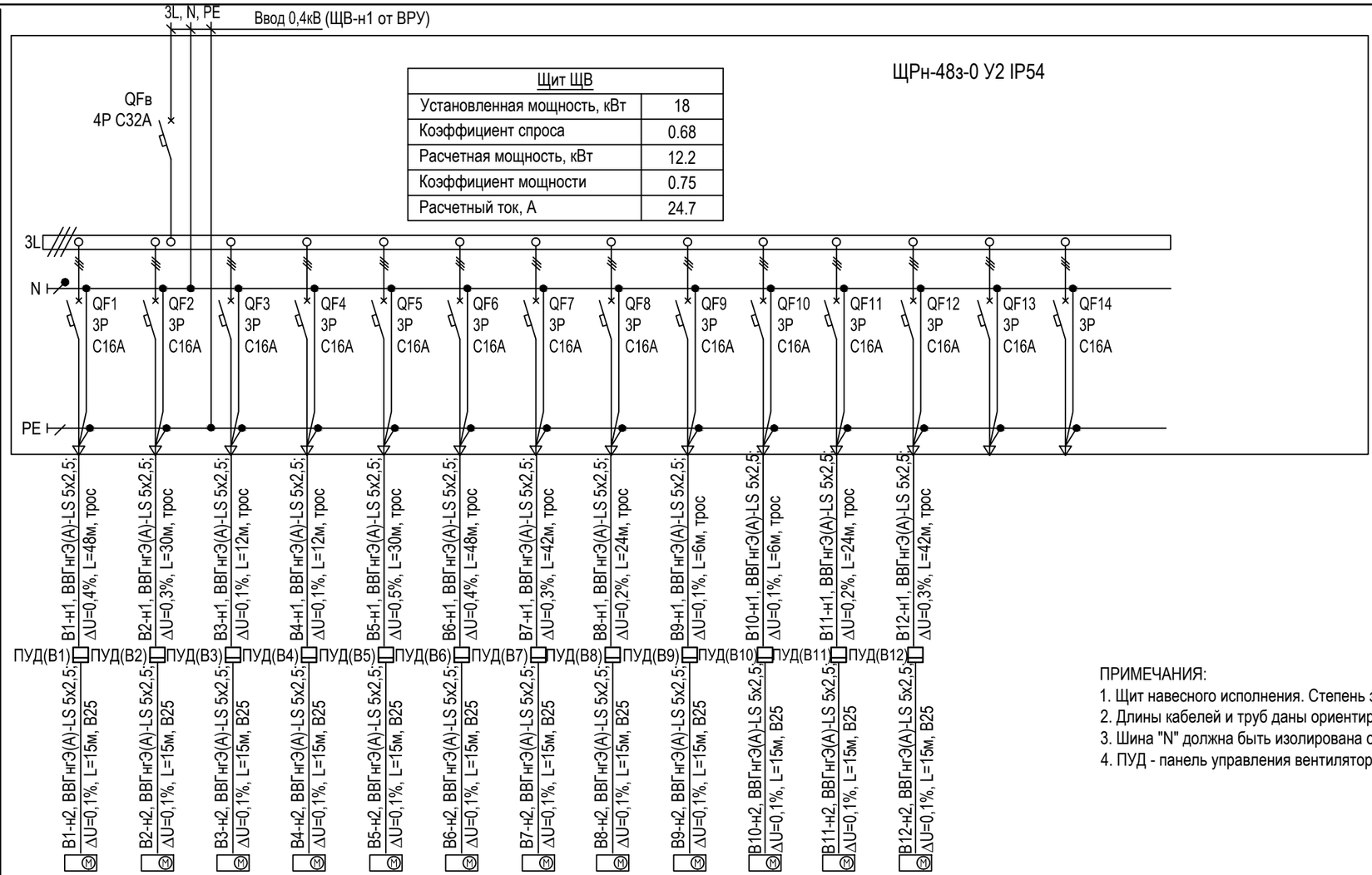

Щит ЩВ	
Установленная мощность, кВт	18
Коэффициент спроса	0.68
Расчетная мощность, кВт	12.2
Коэффициент мощности	0.75
Расчетный ток, А	24.7

Электроприемник															
Условное обозначение															
№ группы по плану		B1	B2	B3	B4	B5	B6	B7	B8	B9	B10	B11	B12		
Тип															
Номинальная мощность (кВт)		1.5	1.5	1.5	1.5	1.5	1.5	1.5	1.5	1.5	1.5	1.5	1.5		
Ток (А)		3	3	3	3	3	3	3	3	3	3	3	3		
Наименование помещения		Вентилятор												Резерв	Резерв

ПРИМЕЧАНИЯ:
1. Щит навесного исполнения. Степень защиты не менее IP54.
2. Длины кабелей и труб даны ориентировочно, нарезку производить по фактическим замерам.
3. Шина "N" должна быть изолирована от корпуса щита.
4. ПУД - панель управления вентилятором (поставляется комплектно с оборудованием).

Потребность кабелей и проводов, длина,м

Число и сечение жил, напряжение	Марка	
	ВВГнгЭ(А)-LS	
5х2,5-0,66	555	

Потребность труб,м

Обозначение по стандарту	Диаметр по стандарту,мм	Длина,м
91525	25	180

Изм.	Кол.уч.	Лист	N док.	Подпись	Дата
Исполнит.		Злепко			27.06.24
Н. контр.		Рукинова			27.06.24
ГИП		Кулаков			27.06.24

3/04-23-ЭОМ13

Молочно-товарная ферма на 2000 фуражных коров № 11
в ст. Новопластуновская Павловского района Краснодарского края»,
расположенная на земельном участке с кадастровым номером 23:24:0701000:1308
в Новопластуновском сельском поселении Павловского района

Телятник для разных возрастных групп (позиции 21 – 23 по ГП)

Стадия	Лист	Листов
Р	8	

Принципиальная схема электроснабжения. Щит ЩВ

ООО "ГЕОпроект"

Согласовано

Взам.инв.№

Подпись и дата

Инв.№ подл.

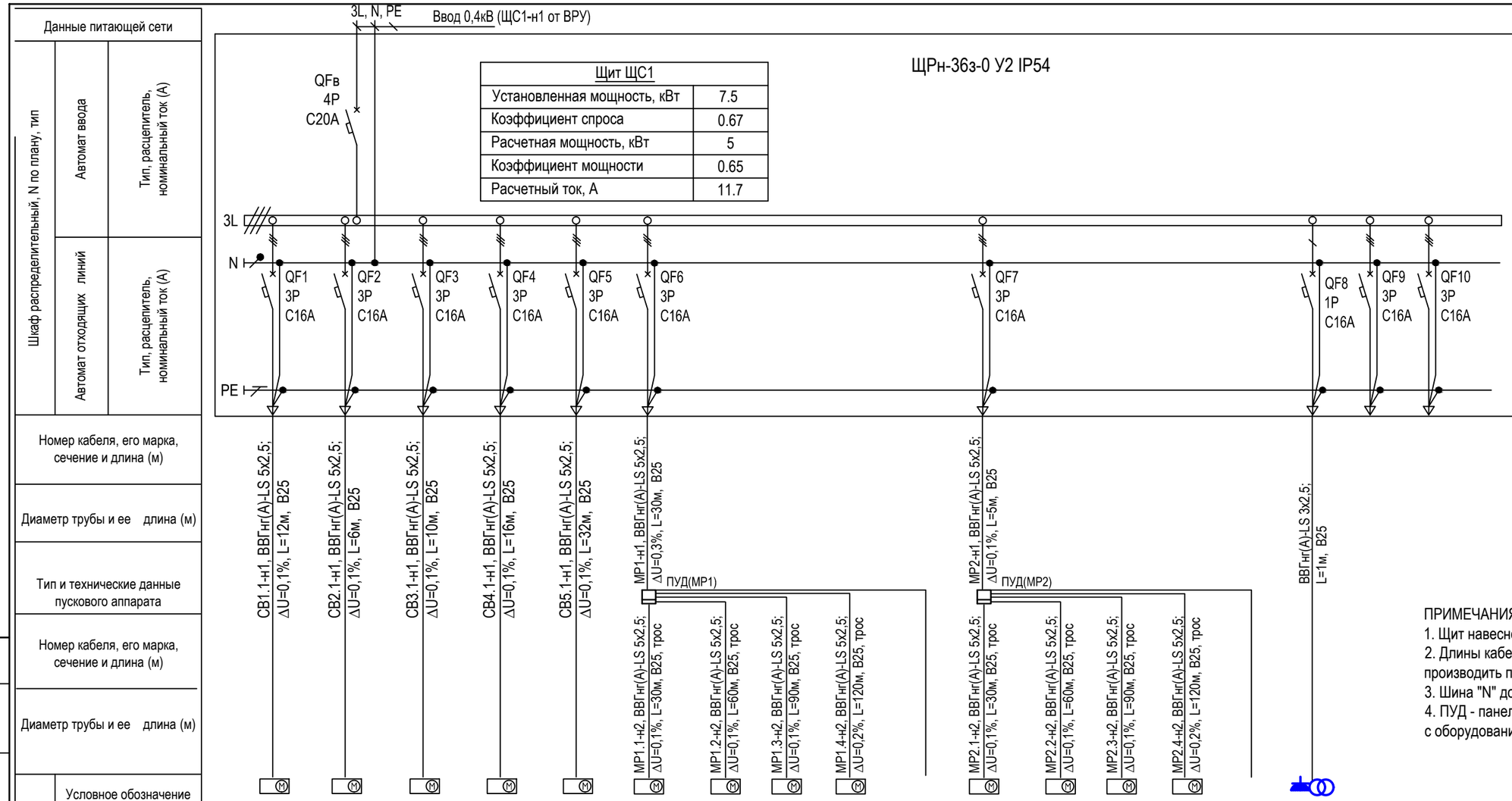

Щит ЩС1	
Установленная мощность, кВт	7.5
Коэффициент спроса	0.67
Расчетная мощность, кВт	5
Коэффициент мощности	0.65
Расчетный ток, А	11.7

Электроприемник																			
Условное обозначение																			
№ группы по плану		СВ1.1	СВ2.1	СВ3.1	СВ4.1	СВ5.1	МР1.1	МР1.2	МР1.3	МР1.4	Авто-матика	МР2.1	МР2.2	МР2.3	МР2.4	Авто-матика			
Тип																			
Номинальная мощность (кВт)		1	1	1	1	1	0.3	0.3	0.3	0.3	0.05	0.3	0.3	0.3	0.3	0.05			
Ток (А)		2.3	2.3	2.3	2.3	2.3	0.7	0.7	0.7	0.7	0.3	0.7	0.7	0.7	0.7	0.3			
Наименование помещения		Ворота секционные	Ворота секционные	Ворота секционные	Ворота секционные	Ворота секционные	Мотор-редуктор штор										ЯТП-0,25/12	Резерв	Резерв

ПРИМЕЧАНИЯ:
1. Щит навесного исполнения. Степень защиты не менее IP54.
2. Длины кабелей и труб даны ориентировочно, нарезку производить по фактическим замерам.
3. Шина "N" должна быть изолирована от корпуса щита.
4. ПУД - панель управления шторами (поставляется комплектно с оборудованием).

Потребность кабелей и проводов, длина,м

Число и сечение жил, напряжение	Марка	
	ВВГнг(А)-LS	
5х2,5-0,66	745	

Потребность труб,м

Обозначение по стандарту	Диаметр по стандарту,мм	Длина,м
91525	25	170

Изм.	Кол.уч.	Лист	N док.	Подпись	Дата
Исполнит.		Злепко			27.06.24
Н. контр.		Рукинова			27.06.24
ГИП		Кулаков			27.06.24

3/04-23-ЭОМ13

Молочно-товарная ферма на 2000 фуражных коров № 11 в ст. Новопластуновская Павловского района Краснодарского края», расположенная на земельном участке с кадастровым номером 23:24:0701000:1308 в Новопластуновском сельском поселении Павловского района

Телятник для разных возрастных групп (позиции 21 - 23 по ГП)

Стадия	Лист	Листов
Р	9	

Принципиальная схема электроснабжения. Щит ЩС1 (позиции 21, 22 по ГП)

ООО "ГЕОпроект"

Согласовано

Взам.инв.№

Подпись и дата

Инв.№ подл.

Данные питающей сети

Шкаф распределительный, N по плану, тип

Автомат ввода

Тип, расцепитель, номинальный ток (А)

Автомат отходящих линий

Тип, расцепитель, номинальный ток (А)

Номер кабеля, его марка, сечение и длина (м)

Диаметр трубы и ее длина (м)

Тип и технические данные пускового аппарата

Номер кабеля, его марка, сечение и длина (м)

Диаметр трубы и ее длина (м)

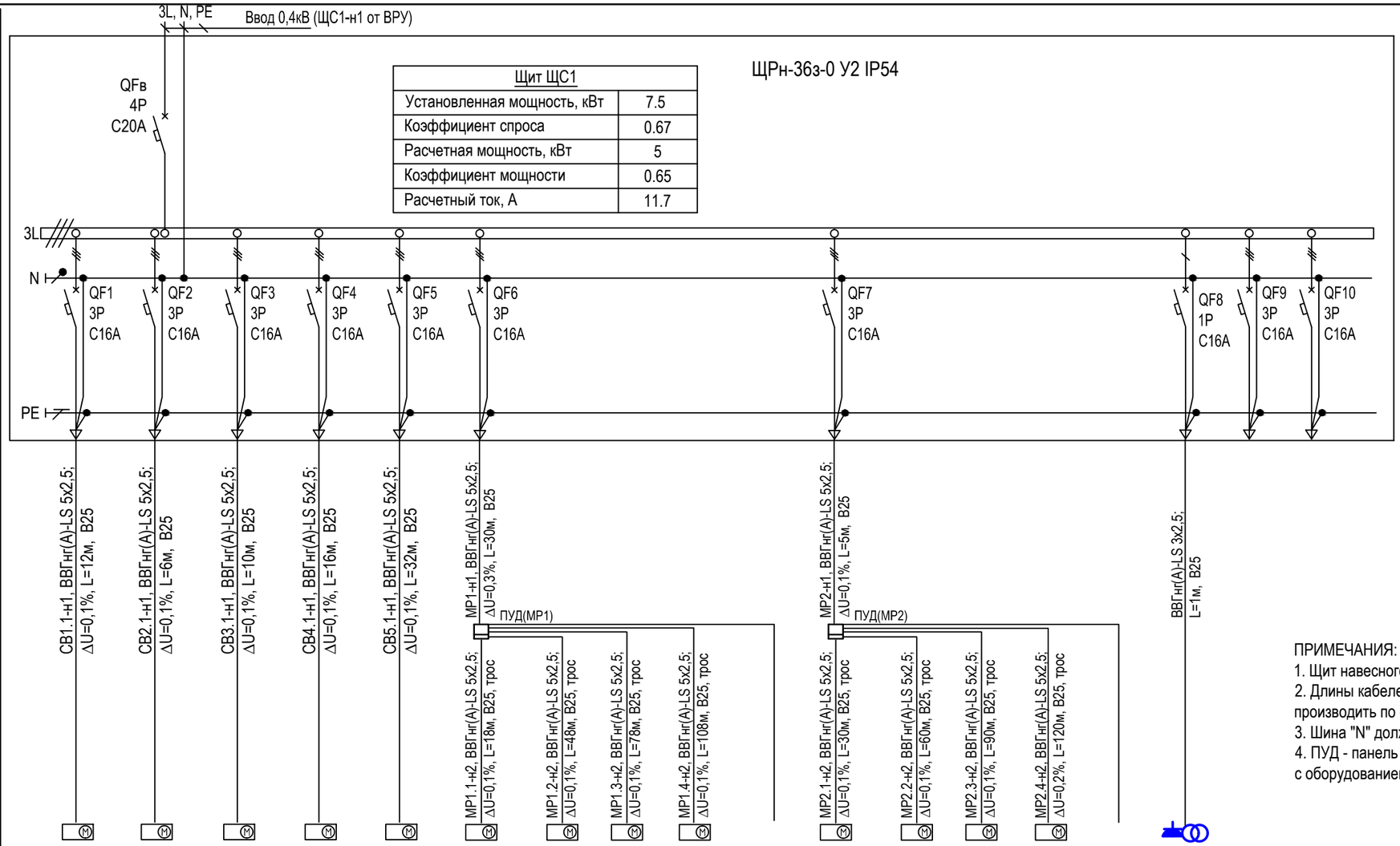

Щит ЩС1	
Установленная мощность, кВт	7.5
Коэффициент спроса	0.67
Расчетная мощность, кВт	5
Коэффициент мощности	0.65
Расчетный ток, А	11.7

Электроприемник																			
Условное обозначение																			
№ группы по плану		CB1.1	CB2.1	CB3.1	CB4.1	CB5.1	MP1.1	MP1.2	MP1.3	MP1.4	Авто-матика	MP2.1	MP2.2	MP2.3	MP2.4	Авто-матика			
Тип																			
Номинальная мощность (кВт)		1	1	1	1	1	0.3	0.3	0.3	0.3	0.05	0.3	0.3	0.3	0.3	0.05			
Ток (А)		2.3	2.3	2.3	2.3	2.3	0.7	0.7	0.7	0.7	0.3	0.7	0.7	0.7	0.7	0.3			
Наименование помещения		Ворота секционные	Ворота секционные	Ворота секционные	Ворота секционные	Ворота секционные	Мотор-редуктор штор										ЯТП-0,25/12	Резерв	Резерв

ПРИМЕЧАНИЯ:
1. Щит навесного исполнения. Степень защиты не менее IP54.
2. Длины кабелей и труб даны ориентировочно, нарезку производить по фактическим замерам.
3. Шина "N" должна быть изолирована от корпуса щита.
4. ПУД - панель управления шторами (поставляется комплектно с оборудованием).

Потребность кабелей и проводов, длина,м

Число и сечение жил, напряжение	Марка	
	ВВГнг(А)-LS	
5х2,5-0,66	695	

Потребность труб,м

Обозначение по стандарту	Диаметр по стандарту,мм	Длина,м
91525	25	170

Изм.	Кол.уч.	Лист	N док.	Подпись	Дата
Исполнит.		Злепко			27.06.24
Н. контр.		Рукинова			27.06.24
ГИП		Кулаков			27.06.24

3/04-23-ЭОМ13

Молочно-товарная ферма на 2000 фуражных коров № 11 в ст. Новопластуновская Павловского района Краснодарского края», расположенная на земельном участке с кадастровым номером 23:24:0701000:1308 в Новопластуновском сельском поселении Павловского района

Телятник для разных возрастных групп (позиции 21 - 23 по ГП)

Стадия	Лист	Листов
Р	10	

Принципиальная схема электроснабжения. Щит ЩС1 (позиция 23 по ГП)

ООО "ГЕОпроект"

Согласовано

Взам.инв.№

Подпись и дата

Инв.№ подл.

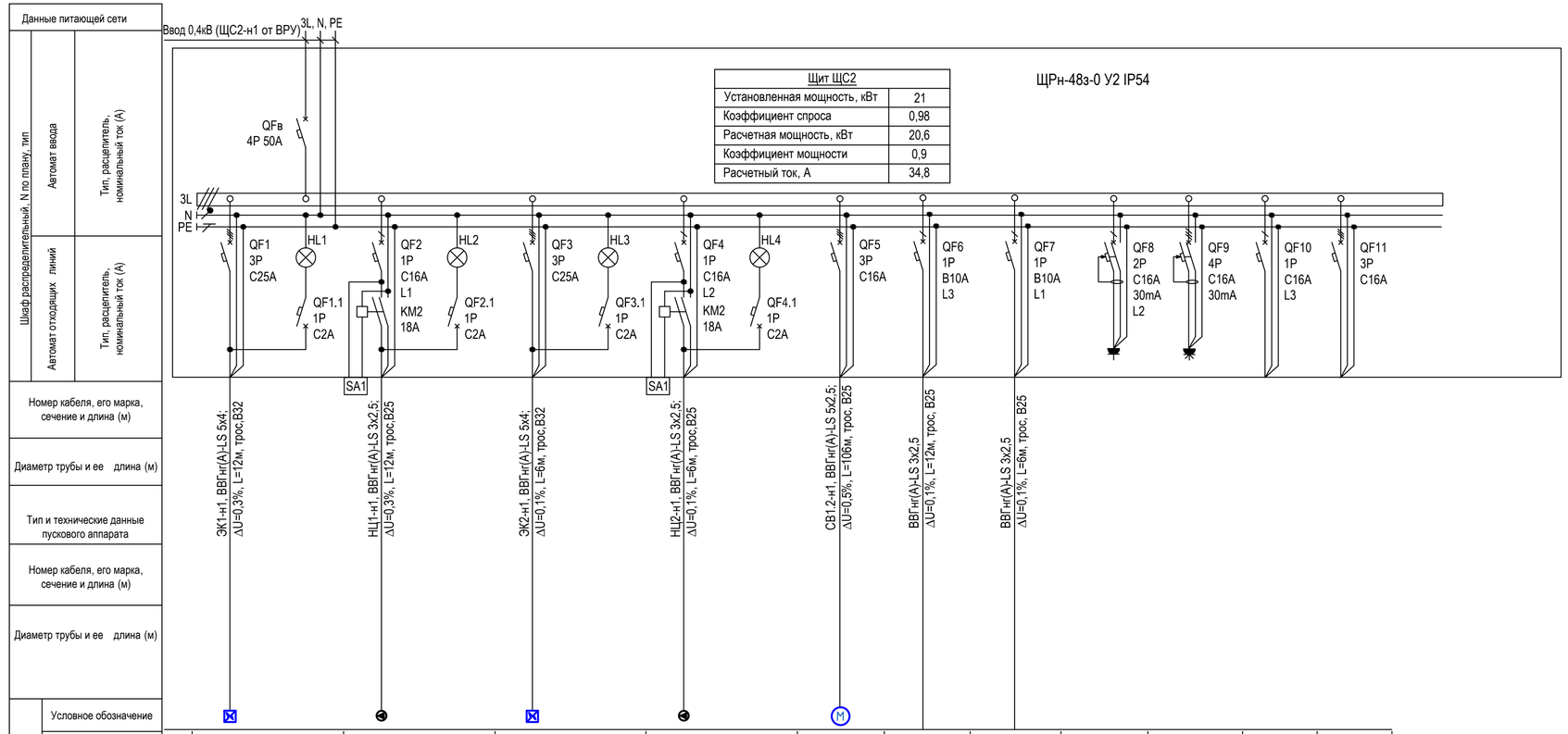

Щит ЩС2	
Установленная мощность, кВт	21
Коэффициент спроса	0,98
Расчетная мощность, кВт	20,6
Коэффициент мощности	0,9
Расчетный ток, А	34,8

	ЭК1	НЦ1	ЭК2	НЦ2	СВ1.2						
№ группы по плану	ЭК1	НЦ1	ЭК2	НЦ2	СВ1.2						
Обозначение по плану	9	0,8	9	0,8	1	0,1	0,1	0,1	0,1		
Номинальная мощность (кВт)	14	5,6	14	5,6	2,3	0,5	0,5	0,5	0,5		
Ток (А)											

Потребность кабелей и проводов, длина,м

Число и сечение жил, напряжение	Марка		
	ВВГнг(А)-LS		
3х2,5-0,66	50		
5х2,5-0,66	110		
5х4-0,66	25		

Потребность труб,м

Обозначение по стандарту	Диаметр по стандарту,мм	Длина,м
91525	25	15
91532	32	5

ПРИМЕЧАНИЯ:
1. Щит навесного исполнения. Степень защиты не менее IP54.
2. Длины кабелей и труб даны ориентировочно, нарезку производить по фактическим замерам.
3. Шина "N" должна быть изолирована от корпуса щита.

Изм.	Кол.уч.	Лист	N док.	Подпись	Дата
Исполнит.		Злепко			27.06.24
Н. контр.		Рукинова			27.06.24
ГИП		Кулаков			27.06.24

3/04-23-ЭОМ13

Молочно-товарная ферма на 2000 фуражных коров № 11 в ст. Новопластуновская Павловского района Краснодарского края», расположенная на земельном участке с кадастровым номером 23:24:0701000:1308 в Новопластуновском сельском поселении Павловского района

Телятник для разных возрастных групп (позиции 21 - 23 по ГП)

Стадия	Лист	Листов
Р	11	

Принципиальная схема электроснабжения. Щит ЩС2

ООО "ГЕОпроект"

Согласовано

Взам.инв.№

Подпись и дата

Инв.№ подл.